SANY

Jakość zmienia świat

# ROZWIĄZANIA NA MIARĘ NASZYCH CZASÓW

JAKOŚĆ JAKO PODSTAWA.
WYDAJNOŚĆ JAKO WZORZEC.

MASZYNY BUDOWLANE

## KOPARKA GĄSIENICOWA
# SY265C

Silnik
**CUMMINS QSB6.7**
Moc znamionowa
**142 kW / 2 000 U/min**
Pojemność łyżki
**1,3/m³**
Masa operacyjna
**27 000 kg**

SANY

## Do zadań, stanowiących wyzwanie potrzebują Państwo partnera pierwszej klasy

Jakość oparta jest na doświadczeniu i nowych pomysłach. Dlatego w SANY łączymy te dwa kluczowe czynniki. Dzieje się tak, ponieważ jesteśmy jednym z największych światowych producentów koparek. Wyprodukowaliśmy ponad **170 000** koparek w ciągu ostatnich **10** lat. Oznacza to, że można polegać na wysokiej jakości naszych maszyn. Na badania i rozwój przeznaczamy imponujące nakłady: **5 do 7%** rocznego obrotu. Dzięki temu dajemy Państwu nie tylko nasze słowo, ale także **pięcioletnią gwarancję**, która zapewnia o solidności i sile naszych produktów.

**170 000**
SPRZEDANYCH KOPAREK
**W CIĄGU 10 LAT**

**5-7%**
OBROTU FIRMY IDZIE
NA BADANIA I ROZWÓJ

**PIĘCIOLETNIA**
GWARANCJA *

Jakość zmienia świat

* Dotyczy niektórych rynków, prosimy o sprawdzenie u lokalnego sprzedawcy.

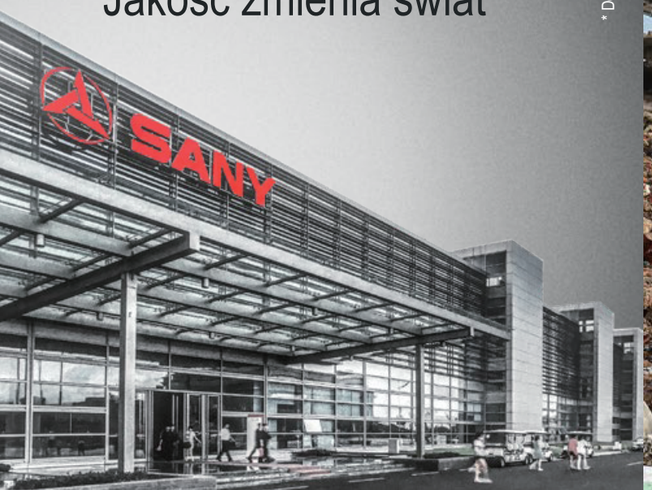


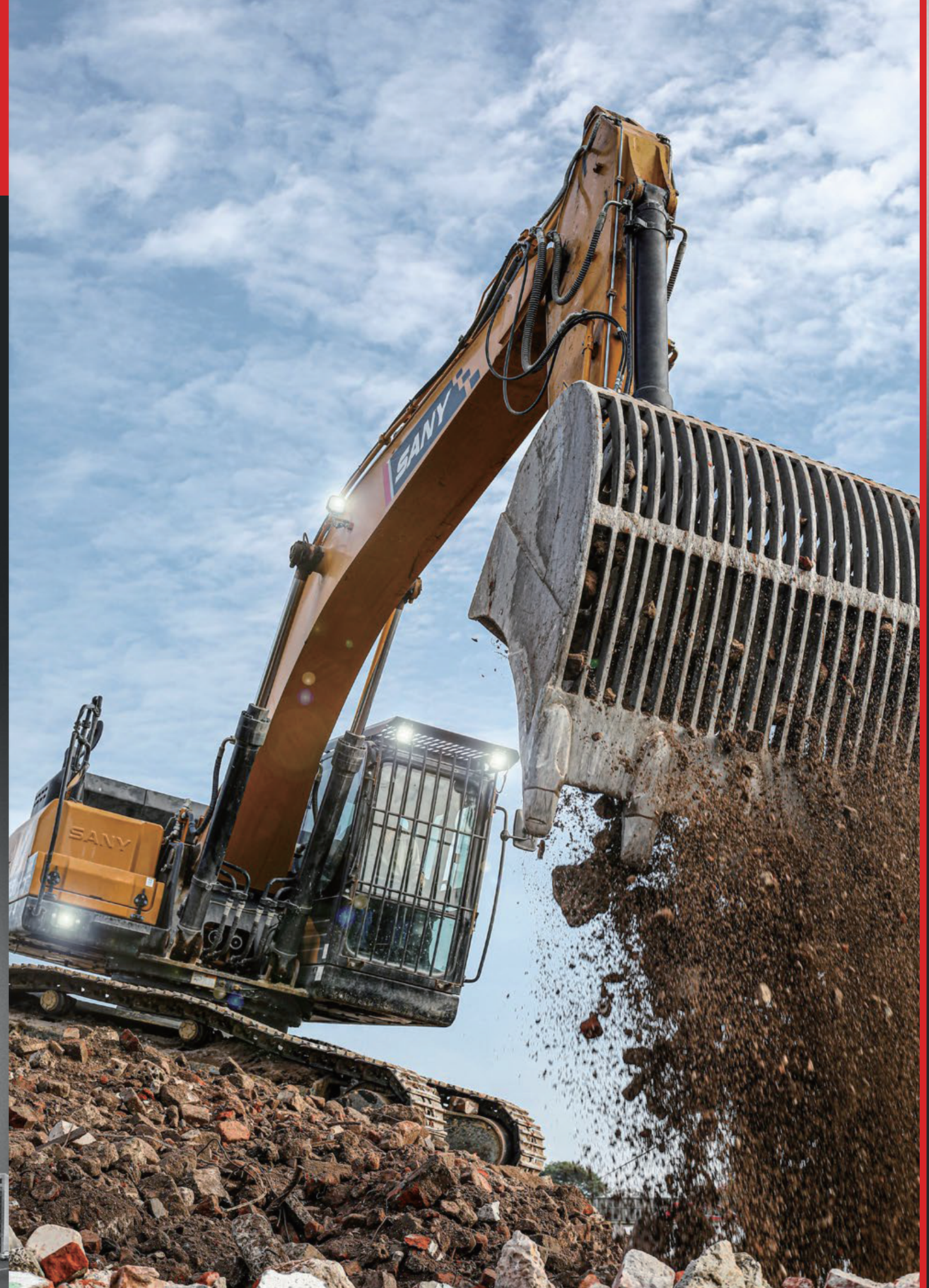


# WSZECH-STRONNA O IMPONUJĄ-CEJ MOCY

W momencie powstania SY265C nadaliśmy terminowi „elastyczność" nowego znaczenia. Po wyjeździe z fabryki koparka jest bardzo dobrze wyposażona i nadaje się do wykonywania różnorodnych zadań. Znakomicie radzi sobie na placu budowy, przy przeładunku, czy też przy pracach rozbiórkowych. Niezależnie od tego, w jaki sposób wykorzystywana jest SY265C, jej stabilność i moc zapewniają, że wymagane ruchy operacyjne są wykonywane szybko i bezpiecznie. Jej napęd i układ hydrauliczny nie pozostawiają nic do życzenia i łączą swoją moc, niezawodność i precyzję, zapewniając imponującą produktywność. Dokładnie tak, jak można by oczekiwać od koparki z tej kategorii.

**SY265C**
GŁÓWNE PARAMETRY

Maks. siła kopania łyżki
187 kN (ISO)

Maks. siła kopania ramienia
130 kN (ISO)

Prędkość obrotowa
10,6 U/min

Maks. prędkość jazdy
5,5 km/h

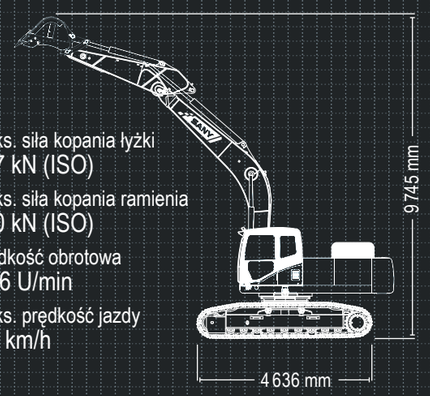

NAJWAŻNIEJSZE ZALETY

EKONOMIA

# WYZNACZA NOWE STANDARDY DLA WYDAJNOŚCI

Sama moc nie wystarczy. Aby praca była ekonomiczna, trzeba być w stanie korzystać z mocy tam, gdzie jest ona potrzebna, w sposób ukierunkowany. W przypadku SANY SY265C tę zdolność zapewnia łatwość i precyzja obsługi oraz maksymalna stabilność. Ponadto jej układ hydrauliczny ma wyrafinowaną konstrukcję, która zapewnia efektywne przenoszenie mocy podczas wszystkich zadań.

## JAKOŚĆ

**Solidna i trwała –** w trudnych warunkach na placu budowy SY265C jest w swoim żywiole. Podwozie i solidny wysięgnik zapewniają wzorowy poziom stabilności, nawet podczas pracy z pełną mocą. Szwy są spawane z dużą precyzją i zapewniają długą żywotność koparki.

## WYMIARY

**Zwinna moc –** SY265C działa dzięki swojemu programowi szybko i z wielką mocą. Ta koparka ma duże rezerwy mocy wynoszące 27 tony. Maszyna jest zamontowana na stabilnym podwoziu HD dzięki czemu można ją w pełni wykorzystać.

## DOŚWIADCZENIE UŻYTKOWNIKA

**Niezwykle wygodna –** zaczynając od przejrzyście rozmieszczonych elementów wyposażenia a kończąc na wygodnym fotelu i ergonomicznie zaprojektowanych elementach sterujących, kierowcy mogą liczyć na maksymalny komfort.

## BEZPIECZEŃSTWO

**Bezpieczeństwo przede wszystkim –** standardowy pakiet bezpieczeństwa obejmuje zawory bezpieczeństwa oraz kamerę do monitorowania obszaru roboczego z tyłu. Kamera pomaga kierowcy bezpiecznie i efektywnie poruszać pojazdem, nawet jeśli nie ma możliwości podglądu sytuacji.

## PODZESPOŁY

**Czysta moc –** wypróbowany i przetestowany silnik Cummins oraz niezawodny układ hydrauliczny Kawasaki gwarantują wysoką wydajność, szczególnie gdy wymagana jest pełna moc.

## EKONOMIA

**Tam, gdzie wydajność spotyka się z mocą** – wydajne zarządzanie silnikiem i układem hydraulicznym zapewnia optymalną współpracę wszystkich podzespołów. Minimalizuje to zużycie i obniża koszty za każdym razem, gdy koparka jest używana.



BEZPIECZEŃSTWO

## Zabezpieczenie ludzi i maszyn

W przypadku koparki SY265C środki bezpieczeństwa są rozważane jeszcze przed uruchomieniem koparki. Aby zapewnić możliwie najlepszą ochronę ludzi, maszyn, narzędzi i konstrukcji, standardowe wyposażenie koparki obejmuje bezpieczną drogę do kabiny, a także poręcze i antypoślizgowe powierzchnie bieżnika na platformie. Oznacza to, że podczas wykonywania prac konserwacyjnych zawsze jesteś po bezpiecznej stronie. W standardzie dostarczana jest również kamera tylna i zawory bezpieczeństwa.

## Absolutna niezawodność – dla spokoju ducha!

Pięcioletnia gwarancja SANY* daje Ci pewność, że możesz w pełni liczyć na swój sprzęt.

* Przy udziale uczestniczących partnerów

EKONOMIA

## Tam, gdzie opłacalność spotyka się z mocą

Koparka SANY SY265C ma wiele cech, które świadczą o jej opłacalności. Obejmuje to rewelacyjnie niskie zużycie paliwa i AdBlue. Precyzyjna zależność między niskimi prędkościami obrotowymi silnika a mocą hydrauliczną, która jest optymalnie dostosowana do wymagań, zapewnia najlepszą oszczędność paliwa przy każdego rodzaju użytkowaniu.

Cała maszyna może być również precyzyjnie dostosowana do wymagań każdego zadania za pomocą wybieralnych trybów pracy. Oznacza to, że możesz osiągnąć optymalną opłacalność swojej maszyny praktycznie za naciśnięciem jednego przycisku. W połączeniu z wyrafinowaną koncepcją konserwacji jest to klucz do imponująco niskich kosztów eksploatacji.

WYMIARY

# KOMFORT, KTÓRY DOCENIĄ TWARDZIELE

Kabina kierowcy ma imponującą liczbę dodatkowych gadżetów związanych z komfortem. Jest dobrze izolowana i minimalizuje hałas, wibracje i kurz.

Najważniejsze przedmioty kierowcy można przechowywać w dwóch schowkach za fotelem; z których jeden jest chłodzony. Fotel kierowcy z zawieszeniem pneumatycznym i wysokim oparciem oraz indywidualnymi opcjami regulacji chroni plecy kierowcy podczas długiego dnia pracy i zapobiega zmęczeniu. Podgrzewany fotel dostarczany w standardzie to przyjemna funkcja w zimne dni.

Panoramiczny widok na przestrzeń roboczą zapewnia duża przeszklona kabina. Duże przednie, boczne i tylne szyby zapewniają kierowcy optymalną widoczność we wszystkich kierunkach. Standardowo na pokładzie znajduje się również automatyczna klimatyzacja, radio z portem USB i gniazdami 12 V.

DOŚWIADCZENIE UŻYTKOWNIKA

## Nie ma bardziej czułego sposobu na kontrolę mocy

Precyzyjna praca jest kluczem do większej opłacalności i zadowolenia klientów. Ergonomiczne dźwignie joysticka wykonują wymagane ruchy w szczególnie czuły sposób, natychmiast i z najwyższą dokładnością.

DOŚWIADCZENIE UŻYTKOWNIKA

## Dla jeszcze lepszego przeglądu

Wszystkie ważne informacje dla kierowcy są wyraźnie widoczne na dużym, wielofunkcyjnym monitorze. Zapobiega to nieprawidłowej obsłudze koparki i zwiększa prędkość pracy.

SANY PLUS ZALETY

## Nasze zalety - dodatkowe korzyści, które oferuje SANY:

- Podwozie o dużej wytrzymałości
- Szybka, wytrzymała hydraulika
- Przejrzysty układ przycisków i duży kolorowy wyświetlacz
- Wysoka jakość spoin
- Bogate wyposażenie w zakresie bezpieczeństwa
- Wygodna kabina kierowcy
- Certyfikat ROPS/FOPS

JAKOŚĆ

## Dobre powody, aby zainwestować w sprawdzone materiały

Maszyny mają wiele do zrobienia podczas codziennej ciężkiej pracy na placach budowy. Dlatego - od etapu projektowania, po dobór zastosowanych materiałów, obróbkę skrawaniem i przeprowadzanie ostatecznych kontroli - wszystkie koparki SANY są projektowane tak, aby były wytrzymałe. Na przykład wszystkie spoiny są wytwarzane przez sterowane komputerowo roboty. Zapewnia to stabilność i niezawodność. Ponadto solidne, szeroki podwozie przystosowane do przenoszenia dużych obciążeń, zapewnia wysoki poziom stabilności. Pozwala to koparce SY265C optymalnie wykorzystać swoją moc. Warto wiedzieć, że wszystkie panele wykonane są wyłącznie z metalu.

WYMIARY

# ZAWSZE ZACHOWUJE STABILNOŚĆ

W połączeniu z dużą masą SY265C, jego wyjątkowo sztywne, wytrzymałe podwozie zapewnia największą możliwą stabilność. nawet przy ciągłym stosowaniu pod maksymalnym obciążeniem. Zintegrowany wzmocnienia i zastosowanie odpowiedniej stali o wysokiej wytrzymałości, zapewnia minimalne zużycie.

## SILNIK

| | |
|---|---|
| Model | CUMMINS QSB6,7 |
| Typ | Chłodzony wodą, 6-cylindrowy, z common rail i AdBlue |
| Emisje spalin | Stage IV |
| Moc znamionowa | 142 kW / 2 000 obr./min. |
| Maks. moment obrotowy | 809 Nm / 1 500 obr./min. |
| Pojemność | 6 700 $cm^3$ |
| Akumulatory | 2 × 12 V |

## UKŁAD HYDRAULICZNY

| | |
|---|---|
| Pompa główna | 2 x pompa o zmiennym tłoku z elektronicznym sterowaniem dodatnim |
| Maks. przepływ oleju | 2 x 246 l/min |
| Silnik jazdy | 2-biegowy silnik tłokowy osiowy z reduktorem planetarnym i automatycznym hamulcem wielotarczowym |
| Silnik obrotu | Silnik tłokowy osiowy z reduktorem planetarnym i automatycznym hamulcem postojowym |

## CIŚNIENIE UKŁADU HYDRAULICZNEGO

| | |
|---|---|
| Obwód główny | 343 bar |
| Power Boost | 373 bar |
| Obwód obrotu | 290 bar |
| Obwód jazdy | 343 bar |
| Ciśnienie pilota | 39 bar |

## POJEMNOŚCI

| | |
|---|---|
| Zbiornik paliwa | 465 l |
| Płyn chłodzenia silnika | 40 l |
| Olej silnikowy | 27 l |
| Napęd (na stronę) | 3,9 l |
| Adblue | 38 l |
| Zbiornik oleju hydraulicznego | 277 l |

## WYDAJNOŚĆ

| | |
|---|---|
| Prędkość obrotowa | 10,6 obr./min. |
| Maks. prędkość jazdy | Wysoka 5,5 km/h, niska 3,7 km/h |
| Maks. siła podczas jazdy | 227 kN |
| Możliwość pokonywania wzniesień | 35° |
| Pojemność łyżki | 1,3 $m^3$ |
| Nacisk na podłoże | 0,53 $kg/cm^2$ |
| Siła kopania łyżki ISO | 187 kN |
| Siła kopania ramienia ISO | 130 kN |

## PODWOZIE I NADWOZIE

| | |
|---|---|
| Długość wysięgnika | 5 900 mm |
| Długość ramienia | 2 950 mm |
| Dolne rolki | 9 |
| Górne rolki | 2 |
| Urządzenie obrotowe | Przekładnia planetarna napędzana silnikiem tłokowym osiowym, automatyczny hamulec obrotowy zwalniany hydraulicznie |

## MASA OPERACYJNA

SY265C 27 000 kg

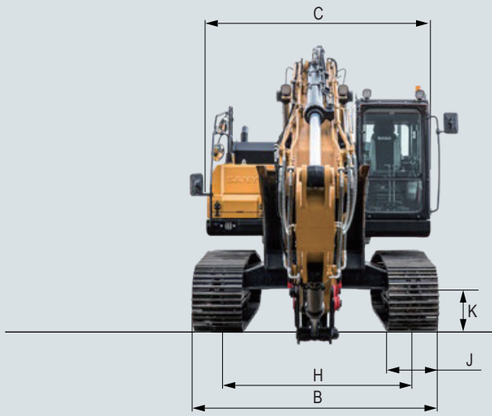


## WYMIARY (TRANSPORT)

| | | |
|---|---|---|
| A | Długość transportowa | 10 290 mm |
| B | Szerokość transportowa | * 2 990 mm<br>** 3 190 mm |
| C | Nadwozie | 2 990 mm |
| D | Wysokość nad kabiną/ROPS | 3 140 mm |
| E | Wysokość transportowa | 3 225 mm |
| F | Całkowita długość gąsienicy | 4 636 mm |
| G | Długość ogona | 3 105 mm |
| H | Rozstaw gąsienic [mm] | * 2 380 mm<br>** 2 590 mm |
| I | Wysokość gąsienic | 945 mm |
| J | Szerokość nakładek na gąsienice | 600 mm<br>700 mm<br>800 mm |
| K | Min. prześwit od podłoża | 470 mm |
| L | Prześwit przeciwwagi | 1 045 mm |
| M | Wysokość pokrywy silnika | 2 640 mm |
| N | Promień obrotu ogona | 3 105 mm |
| O | Odległość środka rolek | 3 833 mm |

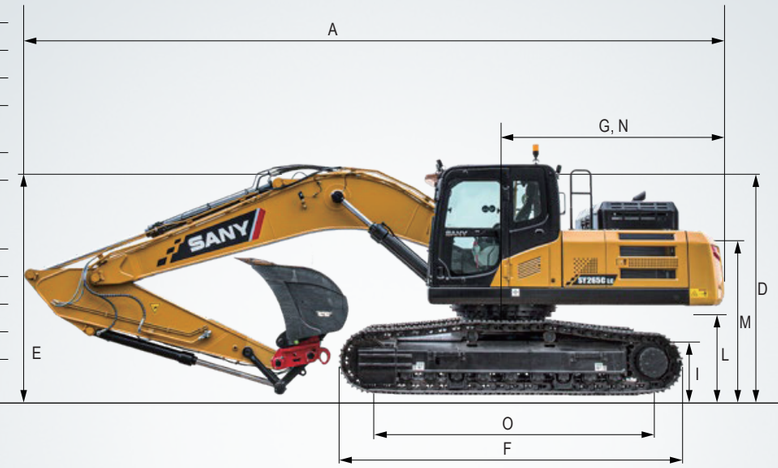


* przy szerokości nakładek gąsienic 800 mm
** Wariant LC

## UDŹWIG*

| Wysokość punktu obciążenia | | Promień 3,0 m / 10,0 ft | | 4,5 m / 15,0 ft | | 6,0 m / 20,0 ft | | 7,5 m / 25,0 ft | | Maks. zasięg kopania Pojemność | | m/ft |
|---|---|---|---|---|---|---|---|---|---|---|---|---|
| 7,5 m | kg | | | | | 5981 | 5981 | | | 6000 | 6000 | 6,15 |
| 25,0 ft | lb | | | | | 13 186 | 13 186 | | | 13228 | 13228 | 20,19 |
| 6,0 m | kg | | | | | 6083 | 6083 | 5775 | 5673 | 5670 | 5640 | 7,53 |
| 20,0 ft | lb | | | | | 13411 | 13411 | 12732 | 12507 | 12500 | 12434 | 24,66 |
| 4,5 m | kg | | | | | 6242 | 6242 | 5838 | 5682 | 5665 | 5010 | 8,10 |
| 15,0 ft | lb | | | | | 13761 | 13761 | 12870 | 12527 | 12489 | 11045 | 26,62 |
| 3,0 m | kg | | | 9459 | 9459 | 7856 | 7502 | 6724 | 5385 | 6121 | 4621 | 8,40 |
| 10,0 ft | lb | | | 20853 | 20853 | 17319 | 16539 | 14824 | 11872 | 13494 | 10187 | 27,58 |
| 1,5 m | kg | | | 11713 | 10834 | 8870 | 7118 | 7037 | 5191 | 5949 | 4429 | 8,50 |
| 5,0 ft | lb | | | 25822 | 23885 | 19555 | 15692 | 15514 | 11144 | 13115 | 9764 | 27,85 |
| Linia podłoża | kg | | | 12789 | 10477 | 9541 | 6859 | 6892 | 5049 | 6114 | 4527 | 8,26 |
| | lb | | | 28195 | 23098 | 21034 | 15121 | 15194 | 11131 | 13479 | 9980 | 27,08 |
| -1,5 m | kg | 11091 | 11091 | 13080 | 10367 | 9574 | 6879 | 6953 | 5108 | 6703 | 4982 | 7,75 |
| -5,0 ft | lb | 24451 | 24451 | 28836 | 22855 | 21107 | 15165 | 15329 | 11261 | 14777 | 10983 | 25,47 |
| -3,0 m | kg | 17705 | 17705 | 12543 | 10457 | 9339 | 6924 | | | 7931 | 5867 | 6,91 |
| -10,0 ft | lb | 39032 | 39032 | 27652 | 23054 | 20589 | 15256 | | | 17485 | 12934 | 22,68 |
| -4,5 m | kg | 15261 | 15261 | 10814 | 10766 | | | | | 8623 | 8065 | 5,51 |
| -15,0 ft | lb | 33644 | 33644 | 23841 | 23735 | | | | | 19010 | 17780 | 18,09 |

* przy szerokości nakładek gąsienic 800 mm

## OBSZAR ROBOCZY

| | | |
|---|---|---|
| A | Maks. zasięg kopania | 10 225 mm |
| B | Maks. głębokość kopania | 6 705 mm |
| C | Maks. wysokość kopania | 9 745 mm |
| D | Maks. wysokość zrzutu | 6 715 mm |
| E | Maks. pionowa głębokość kopania | 5 675 mm |
| F | Całkowita wysokość nad ramieniem wyrażona przez min. promień obrotu | 8 020 mm |
| G | Min. promień obrotu | 3 800 mm |

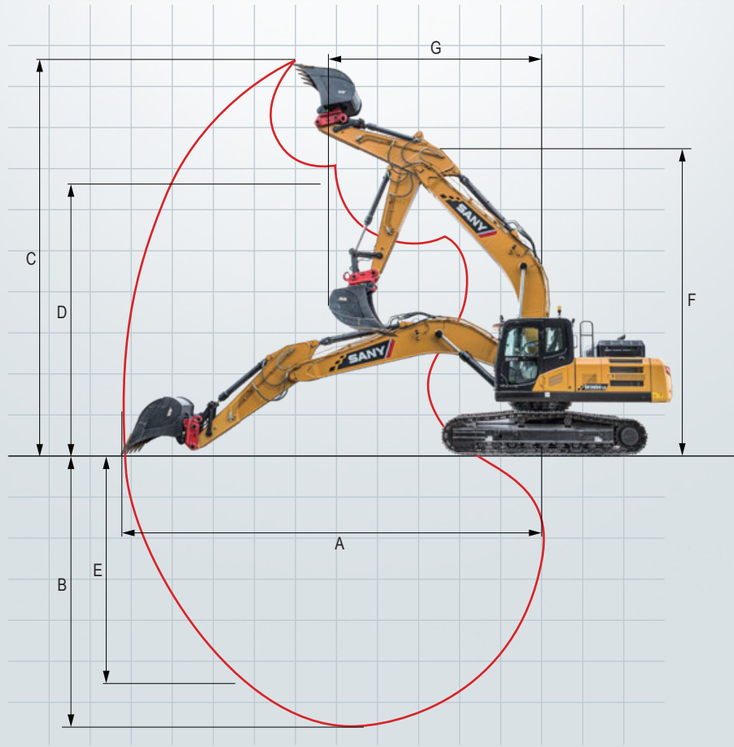

## Koparka all-inclusive

Dzięki szerokiej gamie wyposażenia standardowego SY265C doskonale spełnia stale rosnące wymagania dotyczące wydajności i elastyczności. SANY oferuje wygodne i ergonomiczne miejsce pracy posiadające wiele dodatkowych funkcji w standardzie.

### KOMFORT / KABINA OPERATORA

| | |
|---|---|
| Nagrzewnica | • |
| Klimatyzacja automatyczna C/H | • |
| Radio i głośnik | • |
| Podłokietniki (regulowane) | • |
| Fotel z zawieszeniem pneumatycznym | • |
| Podgrzewany fotel | • |
| Wycieraczka | • |
| Spryskiwacz przedniej szyby | • |
| AUX 1 w joysticku | • |
| AUX 2 w joysticku | ◦ |
| Zdejmowalna szyba przednia | • |
| Otwierany dach | • |
| Wbudowana chłodziarka | • |

### OSPRZĘT ROBOCZY

| | |
|---|---|
| Zawory utrzymujące obciążenie wysięgnika i ramienia ze wskaźnikiem przeciążenia | • |
| Obwód dwustronnego działania do szybkozłącza hydraulicznego z przewodami | • |
| Proporcjonalna linia młota i ścinania w joysticku z orurowaniem | • |
| Proporcjonalna linia obrotu w joysticku z orurowaniem | ◦ |
| Regulacja przepływu dla osprzętu | • |
| Krótkie ramię | ◦ |

### PODWOZIE

| | |
|---|---|
| Stalowe gąsienice 600 | • |
| Otwory/pętle do mocowania | • |

### ŚWIATŁA ROBOCZE

| | |
|---|---|
| Światła - przód (LED) | • |
| Światła - wysięgnik (LED) | • |
| Światła - platforma (LED) | • |
| Światła - tył (LED) | • |

### SILNIK

| | |
|---|---|
| Automatyczny bieg jałowy | • |
| Filtr oleju napędowego | • |
| DOC | • |

### UKŁAD HYDRAULICZNY

| | |
|---|---|
| Hamulec obrotu | • |
| 2 prędkości jazdy | • |
| Przewody dla dodatkowej funkcji hydraulicznej AUX 1 | • |
| Przewody dla dodatkowej funkcji hydraulicznej AUX 2 | • |
| Hydraul. Joysticki kierujące ciśnieniem wstępnym | • |
| Główny filtr | • |

### BEZPIECZEŃSTWO

| | |
|---|---|
| Główny wyłącznik akumulatora | • |
| Alarm informujący o jeździe maszyny | • |
| Światło ostrzegawcze | • |
| Kamera | • |
| Poręcze | • |
| Zamykane maski | • |
| Blokowany korek wlewu paliwa | • |

Wyposażenie standardowe • Opcja specjalna ◦

Opcje standardowe i specjalne różnią się w zależności od kraju, do którego dostarczona jest koparka gąsienicowa. Jeśli masz jakiekolwiek pytania, prosimy o kontakt bezpośredni ze sprzedawcą.

## Dostawa części – szybka i niezawodna

Kupując koparkę gąsienicową SANY zainwestowałeś w przyszłość. Szybka dostępność części zamiennych to gwarancja minimalnych przestojów i czasów awarii.

# SERWIS, NA KTÓRYM MOŻESZ POLEGAĆ

Podobnie jak w przypadku naszych koparek, wymagamy również wysokiej jakości i niezawodności odnośnie do naszych produktów serwisowych. To uzasadnia wydajność naszego sprzętu w zakresie jego trwałości i doskonałego stosunku ceny do wydajności. W końcu konserwacja ma kluczowe znaczenie dla wydajności, opłacalności i bezpieczeństwa. Twój dealer SANY z przyjemnością pomoże Ci z każdym problemem, aby Twoja maszyna działała wydajnie przez długi czas.

## SANY – flexible, fast and always there for you

Rapid assistance, tailored advice and a reliable supply of original parts – that is what we mean by a premium service.

SANY PLUS ZALETY

## Dodatkowe korzyści, które oferuje SANY:

- Szybka dostawa dzięki centralnemu magazynowi w pobliżu Kolonii
- Ponad 15 000 części zamiennych, aby Twoja maszyna była wysoce niezawodna
- Fachowa wiedza dla optymalnego zaopatrzenia Twojej maszyny
- Dzięki specjalnemu programowi szkoleniowemu SANY, nasi dealerzy są zawsze na bieżąco, aby mogli sprostać wszystkim wyzwaniom technicznym.

## Szczegółowe informacje techniczne

Podręczniki i dokumenty są dostępne dla wszystkich koparek gąsienicowych SANY i mogą pomóc w obsłudze, konserwacji, serwisie i naprawach. Obejmują one instrukcje obsługi i konserwacji oraz specyfikacje techniczne.

NAJWAŻNIEJSZE CECHY **SY265C**

# KOMPAKTOWA MOC DO WSZECHSTRONNEGO ZASTOSOWANIA

SANY SY265C jest ucieleśnieniem niezawodnej, oszczędnej koparki o wysokiej wydajności. Sy265C wykazuje imponującą opłacalność i elastyczność oraz dużą wszechstronność w trudnym codziennym użytkowaniu.

## SOLIDNA I TRWAŁA

**Solidna, wzmocniona konstrukcja** podwozia z łatwością wytrzymuje wibracje i duże obciążenia. Wysięgnik, dzięki jednoczęściowej konstrukcji i **precyzyjnym spoinom**, wyróżnia się stabilnością i optymalnym rozkładem naprężeń.

## NIEZWYKLE WYGODNA

Podczas pracy na placach budowy zawsze musisz być w pełni skoncentrowany. Począwszy od **wygodnego fotela z zawieszeniem pneumatycznym poprzez automatyczną klimatyzację i przestronną przestrzeń na nogi, aż po precyzyjne sterowanie** za pomocą Joysticka, kabina robocza w SY265C zapewnia operatorom maszyn najlepsze warunki do zachowania pełnej koncentracji.

## BEZPIECZEŃSTWO PRZEDE WSZYSTKIM

Podjęliśmy wszelkie możliwe środki, aby zminimalizować ryzyko dla kierowców w kabinie i osób znajdujących się w pobliżu maszyny. Od optymalnego widoku panoramicznego po kamerę, poręcze i **antypoślizgowe powierzchnie**.

## ZWINNA MOC

Stabilne **podwozie o dużej wytrzymałości** i jego duża masa zapewniają SY265C stabilność wymaganą do wykonywania **szybkich i silnych ruchów roboczych**. Dzięki temu koparka może w krótkim czasie sprostać nawet kompleksowym zadaniom.

## CZYSTA MOC

Razem ze znanym układem hydraulicznym Kawasaki, mocny sześciocylindrowy silnik Cummins QSB6.7 z kontrolą emisji AdBlue **niezawodnie zapewnia wysoką wydajność**. Pompa hydrauliczna jest zawsze obsługiwana w taki sposób, aby **dostępna była dokładnie wymagana ilość oleju**. Skutkuje to wyjątkowo wysoką wydajnością przy najniższej możliwej prędkości obrotowej silnika.

## GDZIE EFEKTYWNOŚĆ SPOTYKA MOC

W połączeniu z elektronicznym wtryskiem paliwa, funkcja automatycznej przepustnicy dostosowuje prędkość obrotową silnika do wymaganej mocy. Oznacza to, **że inteligentny układ hydrauliczny zmniejsza zużycie paliwa, zużycie silnika i emisję spalin**.

## NAJWAŻNIEJSZE DANE TECHNICZNE

| | |
|---|---|
| Silnik | CUMMINS QSB6.7 |
| Moc znamionowa | 142 kW / 2 000 obr./min. |
| Maks. moment obrotowy | 809 Nm / 1 500 obr./min |
| Maks. prędkość jazdy | 5,5 km/h |
| Prędkość obrotu | 10,6 obr./min. |
| Pompa główna | 2 x pompa o zmiennym tłoku z elektronicznym sterowaniem dodatnim |
| Maks. przepływ oleju | 2 x 246 l/min |

***„TA MASZYNA JEST EKONOMICZNA I PEŁNA MOCY!“***

*Patrick Hesselbach – operator maszyny w MBT Recycling*

Nie wszystkie produkty są dostępne na wszystkich rynkach. W ramach naszego ciągłego procesu doskonalenia zastrzegamy sobie prawo do modyfikowania specyfikacji i konstrukcji bez wcześniejszego powiadomienia. Rysunki mogą zawierać dodatkowe opcje.

SANY

Jakość zmienia świat

**SANY EUROPE GmbH**
Sany Allee 1
D-50181 Bedburg
Tel. +49 2272 90531 100
Faks +49 2272 90531 109
info@sanyeurope.com
www.sanyeurope.com

HEX - SY265 - 0202 - 10 - EN - V1