Wymiary i zakres roboczy

WYMIARY (TRANSPORT)

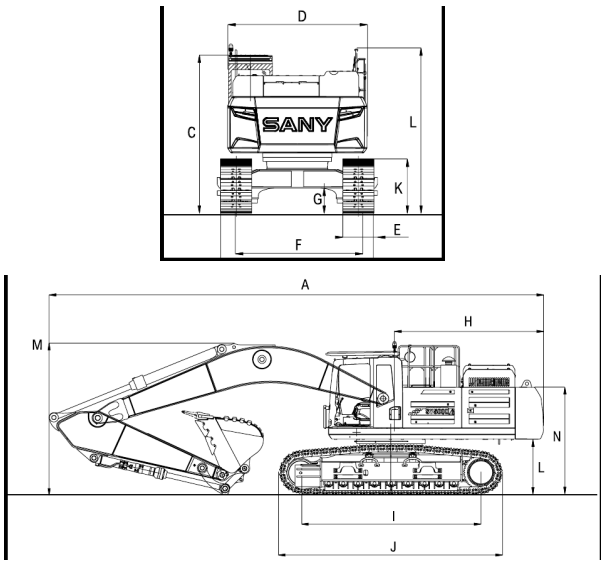

A	Długość transportowa	12 103 mm
B	Szerokość transport. (gąs. 600 mm)	3 596 mm
C	Wysokość do dachu kabiny / ROPS	3 476 mm
D	Szerokość nadwozia	3 292 mm
E	Szerokość gąsienic	600 / 700 / 900 mm
F	Rozstaw gąsienic	2 740 mm
G	Min. prześwit	560 mm
H	Promień obrotu tyłu	3 736 mm
I	Długość gąsienicy na gruncie	4 412 mm
J	Długość gąsienicy	5 459 mm
K	Wysokość gąsienicy	1 220 mm
L	Prześwit pod przeciwwagą	1 355 mm
M	Wysokość wysięgnika – transport	3 600 mm
N	Wysokość pokrywy silnika	3 160 mm

ZAKRES ROBOCZY

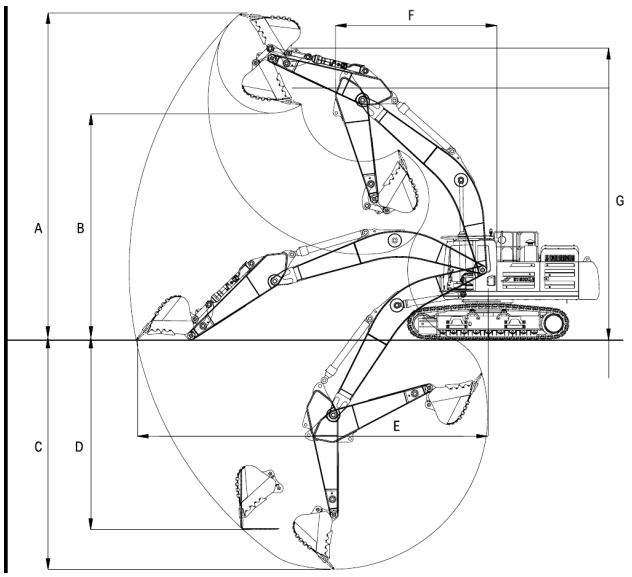

A	Maks. wysokość kopania	10 929 mm
B	Maks. wysokość wysypu	7 647 mm
C	Maks. głębokość kopania	7 705 mm
D	Maks. głębokość kopania pionowej ściany	6 278 mm
E	Maks. zasięg kopania	12 035 mm
F	Min. promień obrotu	5 216 mm
G	Maks. wysokość przy min. promieniu obrotu	9 103 mm

Opcjonalnie: wysięgnik 7 000 mm z ramieniem 3 350 mm.

Dane wg specyfikacji producenta. Producent zastrzega sobie prawo do zmian w specyfikacji bez uprzedniego powiadomienia.